Техническое описание
Нары металлические тип VI трехъярусные двухсторонние (СИ № 8.3)
ТУ 31.09.11-010-54164614-2022

Код ТН ВЭД: 9403109809
Код ОКПД 2: 31.09.11.110

1. Внешний вид изделия:

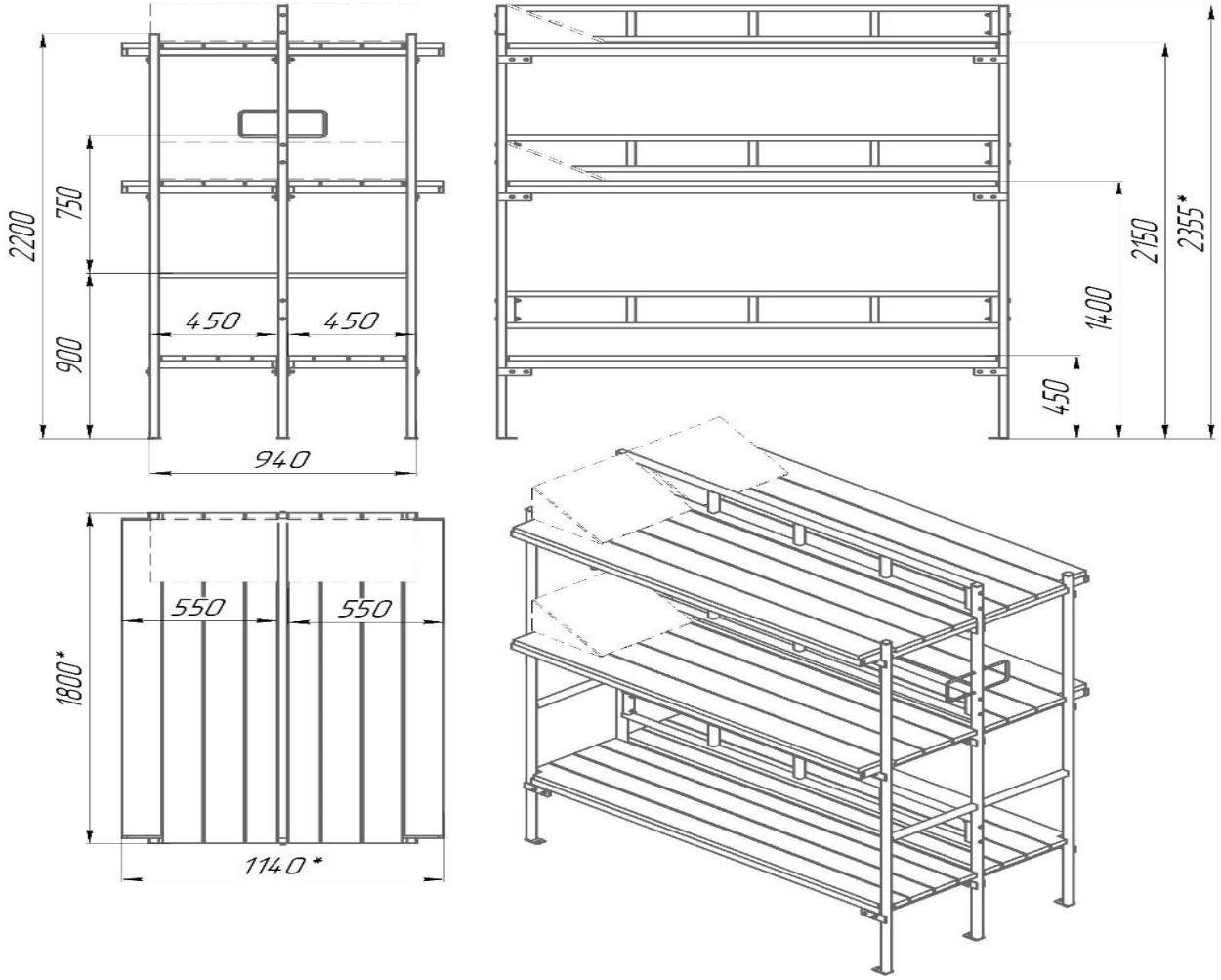

***размеры для справок**

Рис. 1 - Нары металлические тип VI трехъярусные двухсторонние (СИ № 8.3)

2. Назначение:

Нары предназначены для размещения на них людей: нижний ярус для сидения 8-ми человек, верхние для лежания по 2 человека на каждом ярусе. В мирное время нары используются в качестве стеллажей.

3. Область применения:

Защитные сооружения гражданской обороны (убежища) и другие специальные сооружения.

4. Описание изделия:

Согласно правилам классификации элементов АС по НП-001-15 изделие относится к 4 классу безопасности, к системе нормальной эксплуатации (4Н).

Категория размещения оборудования при монтаже и эксплуатации - группа 1(Л) по ГОСТ 15150:

- температура воздуха, (ºС) от плюс 5 до плюс 40;
- относительная влажность воздуха до 95%.

Климатическое исполнение – УХЛ4 по ГОСТ 15150.

Каркас стоек и настилов выполнен из профильной трубы 30х30 с толщиной стенки не менее 2,0 мм соответственно, крепежные пластины минимум 4 мм, метизы оцинкованные. Концевые отверстия труб закрыты пластиковыми заглушками.

Документ «ТЕХНИЧЕСКОЕ ОПИСАНИЕ (Нары тип VI СИ №8.3)» составлен на двух листах

Для облегчения подъема человека на верхний ярус нар на стойке предусмотрены стационарные ступени.

Покрытие металлокаркаса нар: порошковая краска, цвет серый.

Настилы нар выполнены из доски хвойных пород сорта АВ толщиной не менее 25 мм.

Подголовники (доп. комплектация) выполнены из ФСФ фанеры 12 мм (повышенной влагостойкости) для использования в условиях с повышенной влажностью. Фактура шлифованной поверхности с значением параметра шероховатости Rm не больше 100. Также эти элементы пропитаны огнебиозащитным составом с огнезащитной эффективностью не ниже II группы по НПБ 251-98.

Конструкция нар должна выдерживать сосредоточенную нагрузку в центре настила не менее 150 кг на второй и третий ярус и не менее 300 кг на первый ярус.

Сборка нар осуществляется при помощи болтового соединения в заранее подготовленные отверстия входящими в комплектацию метизами М8 в комплекте с шайбой и гайкой согласно инструкции по монтажу в паспорте изделия. В стойках нар предусмотрены отверстия для крепления к полу (метизы в комплект не входят), а также отверстия для крепления опорных спинок.

Примечание: Производитель может вносить в конструкцию изделия изменения, не ухудшающие его характеристики и показатели надёжности.

Стандартная комплектация:

№ п/п	Наименование	Ед. изм.	Количество
1	Нары металлические тип VI трехъярусные двухсторонние (СИ № 8.3) в составе:	компл.	1
1.1	Стойка	шт.	2
1.2	Настил	шт.	6
1.3	Опорная спинка	шт.	3
1.4	Метизы	компл.	1
2	Паспорт (с руководством по эксплуатации) на партию	шт.	1

Дополнительная комплектация:
К данному типу нар в качестве дополнительной комплектации возможно приобрести:
- подголовники;
- комплект метизов для крепления нар к полу.

5. Технические характеристики:

№ п/п	Параметр	Значение
1	Габаритные размеры (для справок), ДхШхВ, мм, ±4	1800x1140x2355

6. Маркировка:

Каждый комплект нар имеет маркировочную наклейку с информационными данными завода-изготовителя, расположенную на одной из стоек под нижним настилом.

7. Транспортировка, хранение и упаковка:

Изделие поставляется в разобранном виде.

Изделие транспортируют на паллете, упакованным в стрейч-пленку. Надежно закрепляют способом, исключающим возможность перемещения.

Изделия хранят в закрытом сухом помещении, при температуре не ниже +2°С и относительной влажности воздуха от 45% до 70% в заводской упаковке. Условия хранения должны исключать воздействие паров кислот, щелочей и других агрессивных едких летучих веществ, вызывающих коррозию изделия. Попадание влаги не допускается. При длительном хранении вне заводской упаковки рекомендуется использовать полиэтиленовую упаковку либо иные лучшие условия.

8. Гарантийные обязательства:

Гарантийный срок эксплуатации изделия при соблюдении потребителем правил транспортирования, хранения, монтажа, эксплуатации и технического обслуживания устанавливается 12 месяцев со дня приемки, но не более 18 месяцев со дня отгрузки с предприятия-изготовителя.

Гарантийный срок хранения – 2 года со дня изготовления.

Срок службы – 5 лет при соблюдении условий хранения и эксплуатации.

- - - конец документа - - -