Техническое описание
Люк-вставка ЛВ-3
ТУ 25.11.23-032-54164614-2021

Код ТН ВЭД: 7308905900
Код ОКПД 2: 25.11.23.119

1. Внешний вид изделия:

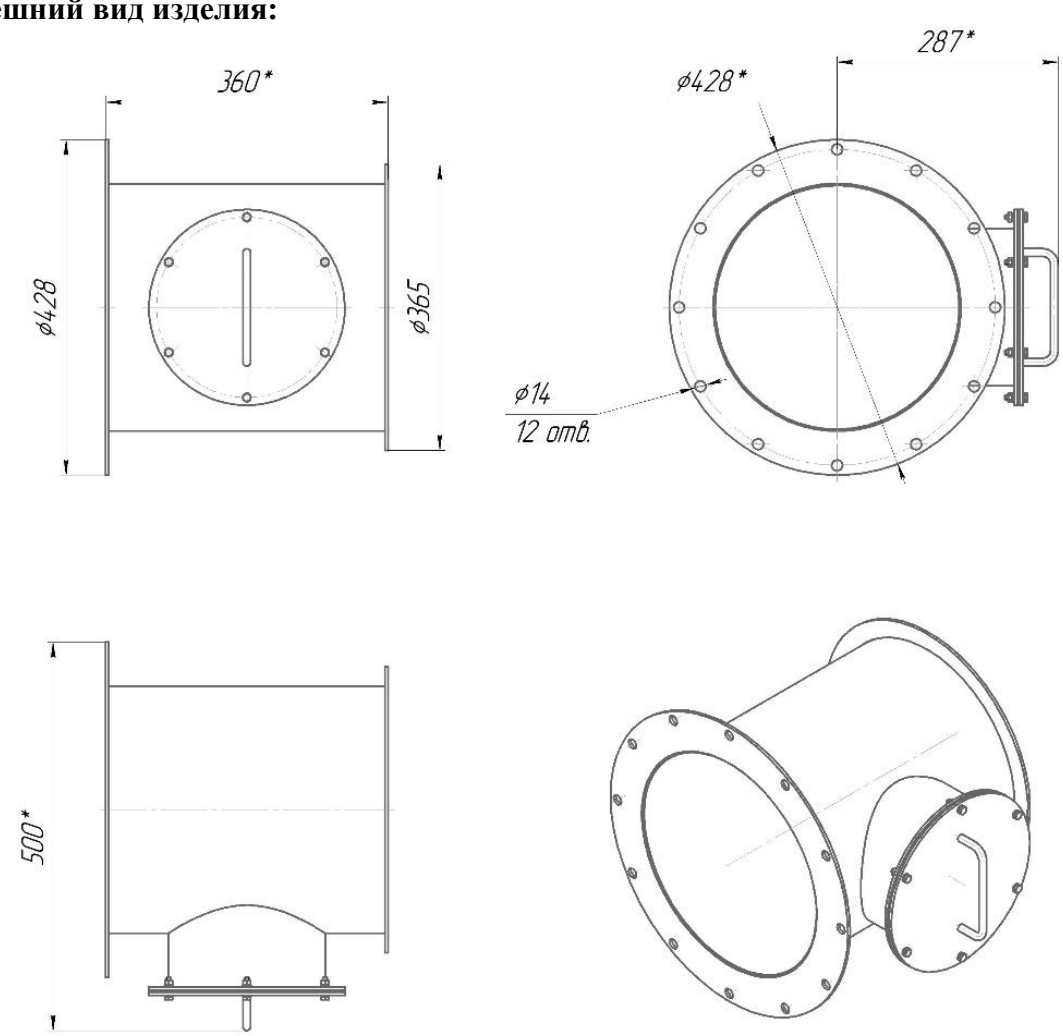

***размеры для справок**

Рис. 1 - Люк-вставка ЛВ-3. Общий вид

2. Назначение:

Люк-вставка предназначена для осмотра внутренней части герметических клапанов и очистки их от засора.

3. Область применения:

Защитные сооружения гражданской обороны (убежища) и другие специальные сооружения.

4. Описание изделия:

Согласно правилам классификации элементов АС по НП-001-15 изделие относится к 4 классу безопасности, к системе нормальной эксплуатации (4Н).

Климатическое исполнение и категория размещения оборудования при монтаже и эксплуатации – УХЛ3 по ГОСТ 15150:

- температура воздуха, (ºС) от минус 50 до плюс 50;
- относительная влажность воздуха до 98%.

Люк-вставка представляет собой корпус-тройник с двумя фланцами с торцов и боковым люком, который обеспечивает возможность визуально или на ощупь проверить состояние места прижатия клапана и, при необходимости, очистить его от засоров.

Крышка герметично закрывает отверстие люка посредством болтовых соединений через резиновое уплотнение.

Материал корпуса, крышки, ручки, фланца – углеродистая сталь.

Наружное и внутреннее покрытие – грунт-эмаль красно-коричневого цвета.

Люк-вставка устанавливается на горизонтальных или вертикальных воздуховодах непосредственно к фланцу клапана герметического.

При монтаже изделия следует обращать внимание на обеспечение подхода и возможность свободного снятия и открывания крышки, а также на возможность доступа внутрь после снятия крышки.

Примечание: Производитель может вносить в конструкцию изделия изменения, не ухудшающие его характеристики и показатели надёжности.

Стандартная комплектация:

№ п/п	Наименование	Ед. изм.	Количество
1	Люк-вставка ЛВ-3	шт.	1
2	Паспорт (с руководством по эксплуатации)	шт.	1

5. Технические характеристики:

№ п/п	Параметр	Значение
1	Габаритные размеры (для справок), ДхШхВ, мм, ±4	360х428х500
2	Условный диаметр, Dy, мм	300
3	Присоединение к трубопроводу	Фланцевое
4	Установочное положение	Любое, позволяющее осуществить свободный доступ к крышке ЛВ

6. Маркировка:

На корпусе изделия прикреплена табличка (шильд) с маркировкой.

7. Транспортировка, хранение и упаковка:

Изделие транспортируют на паллете, упакованным в стрейч-пленку.

Транспортирование и хранение по условиям для группы 2(С) по ГОСТ 15150.

Изделия хранят в закрытом сухом помещении, в заводской упаковке. Условия хранения должны исключать воздействие паров кислот, щелочей и других агрессивных едких летучих веществ, вызывающих коррозию изделия. Попадание влаги не допускается.

8. Гарантийные обязательства:

Гарантийный срок эксплуатации изделия при соблюдении потребителем правил транспортирования, хранения, монтажа, эксплуатации и технического обслуживания устанавливается 12 месяцев со дня ввода в эксплуатацию, но не более 24 месяцев с даты выпуска изделия.

Гарантийный срок хранения на складах в упаковке предприятия-изготовителя 5 лет, при условии замены резинотехнических изделий каждые 2 года.

Срок службы изделия устанавливается 10 лет с момента приемки представителем заказчика, при условии замены резинотехнических изделий каждые 2 года.

- - - конец документа - - -